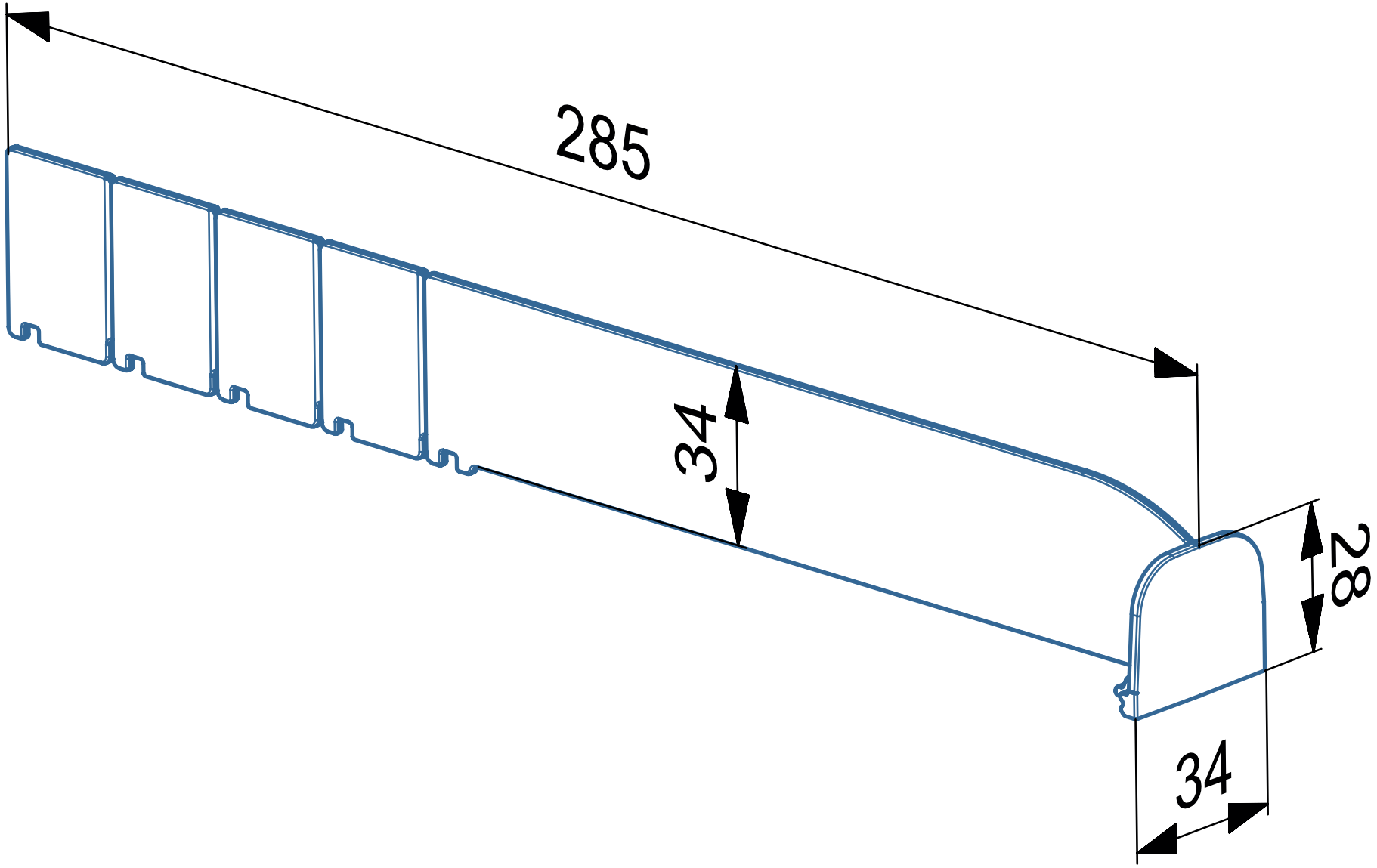
285
34
28
34